Серия **ВЕНТС ЦФ**

Центробежный вентилятор для вытяжной вентиляции с производительностью до 122 м³/ч

Применение

- Постоянная или периодическая вытяжная вентиляция санузлов, душевых, кухонь и других бытовых помещений.
- Для монтажа в вентиляционные шахты или соединения с воздуховодами.
- Для систем вентиляционных каналов обладающих высоким сопротивлением.
- Для монтажа с воздуховодами Ø 100 мм.

Конструкция

- Современный дизайн и эстетический внешний вид.
- Корпус и крыльчатка выполнены из высококачественного и прочного АБС пластика, стойкого к ультрафиолету.
- Удобная съемная решетка с фильтрующим элементом предохраняет внутренние элементы вентилятора от жира и пыли, что позволяет его использовать на кухне в качестве вытяжки.
- Вентилятор **ЦФ** комплектуется по умолчанию пылевым фильтром. Возможен заказ с алюминиевым антижировым фильтром (**ЦФА**).
- Центробежная крыльчатка выполнена с вперед загнутыми лопатками, что обеспечивает высокое давление и низкий уровень шума вентилятора.
- Оборудован гравитационным обратным клапаном для предотвращения обратной тяги.
- Степень защиты IP 24.

Двигатель

- Надёжный однофазный двигатель с низким энергопотреблением.
- В базовой комплектации двигатель оборудован подшипниками скольжения.
- В модификации «турбо»двигатель оборудован подшипниками качения и установлен на специальных виброгасящих опорах.
- Предназначен для непрерывной работы и не требует обслуживания.
- Оборудован защитой от перегрева.

Модификации и опции

ЦФА – вентилятор с алюминиевым антижировым фильтром.

ЦФ 100 турбо – двигатель с повышенной производительностью. Оборудован подшипниками качения для увеличения срока службы (прим. 40 тыс. рабочих часов) и установлен на специальных виброгасящих опорах. Подшипники не требуют обслуживания и имеют запас смазочного материала, достаточного для всего срока эксплуатации.

ЦФ 100 Т – оборудован регулируемым таймером. Время срабатывания от 2 до 30 минут.

ЦФ 100 ТН – оборудован регулируемым таймером (время срабатывания от 2 до 30 минут) и реле влажности (порог срабатывания 60-90%).

ЦФ 100 В – оборудован шнурковым выключателем.

ЦФ 100 ВТ – оборудован шнурковым выключателем и регулируемым таймером (время срабатывания от 2 до 30 минут).

ЦФ 100 ВТН – оборудован шнурковым выключателем, регулируемым таймером (время срабатывания от 2 до 30 минут) и реле влажности (порог срабатывания 60-90%).

ЦФ 100 ТР – оборудован регулируемым таймером и датчиком движения (зона действия датчика от 1 до 4 м, угол обзора до 100°)

ЦФ 100 12 – исполнение с безопасным двигателем низкого напряжения 12 В переменного тока.

Управление

Ручное:

- Вентилятор управляется при помощи комнатного выключателя освещения. Выключатель в поставку не входит.
- Вентилятор управляется посредством встроенного шнуркового выключателя „**В**". При потолочном монтаже вентилятора опция не используется.
- Регулировка скорости может осуществляться с помощью тиристорного регулятора (см. Электрические принадлежности). Вентиляторы могут подключаться сразу по несколько единиц к одному регулирующему устройству. Регуляторы скорости нельзя подключать к вентиляторам с модификациями Т, ТН, ТР, ВТ, ВТН.

Автоматическое:

- При помощи электронного блока управления **БУ–1–60** (см. Электрические принадлежности). Блок управления поставляется отдельно.

Монтажные особенности

- Вентилятор подходит для наружного или встраиваемого монтажа.
- При удалённом размещении вентиляционной шахты возможно использование гибких воздуховодов. Присоединение воздуховода к выходному фланцу вентилятора осуществляется при помощи хомута.
- Крепится к стене при помощи шурупов или на кронштейнах.
- Возможность вертикального или горизонтального монтажа.
- Может использоваться для потолочного монтажа.
- Для подключения вентилятора с двигателем низкого напряжения 12 В к сети 220 В / 50 Гц необходимо дополнительно приобрести понижающий трансформатор (например серии ТРФ 220/12-25).

Принадлежности

Воздуховоды | Решетки и колпаки | Регуляторы | Хомуты | Сменные фильтры

Аэродинамические характеристики

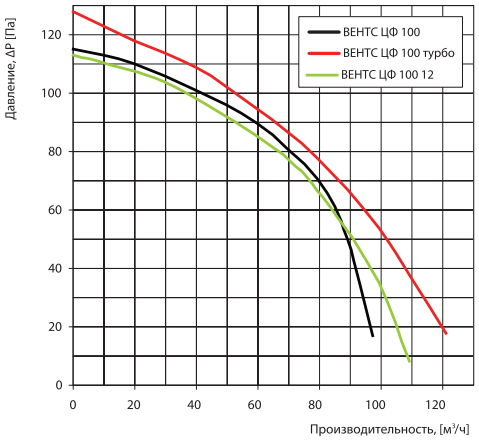

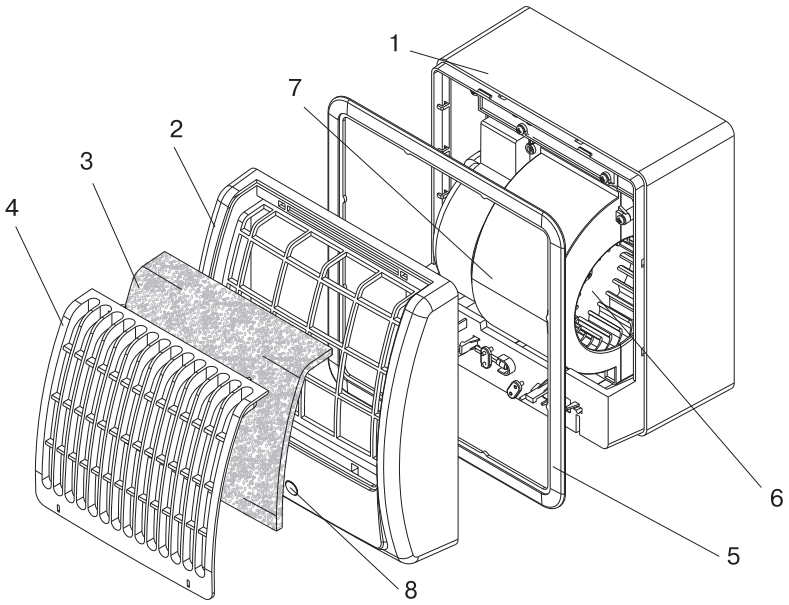

1. Корпус
2. Крышка съемная
3. Фильтр
4. Решетка
5. Рамка декоративная
6. Рабочее колесо
7. Крышка “улитка”
8. Лампа индикаторная

Технические характеристики

Модель	Частота, Гц	Напряжение, В	Потребляемая мощность, Вт	Ток, А	Частота вращения, мин$^{-1}$	Максимальный расход воздуха, м^3/ч	Уровень звукового давления на расст. 3 м, dB(A)	Вес, кг
ВЕНТС ЦФ 100	50/60	220-240	16	0,12	2250	98	36	1,20
ВЕНТС ЦФ 100 турбо	50/60	220-240	29	0,170	2500	122	38	1,30
ВЕНТС ЦФ 100 12	50/60	12	24	3,00	2300	110	37	1,2

Примеры монтажа

Настенный монтаж

Внутристенный монтаж

Габаритные размеры

Модель	Размеры, мм						
	Ø D	B	H	L	L1	L2	L3
ВЕНТС ЦФ 100	100	180	195	132	59	73	26

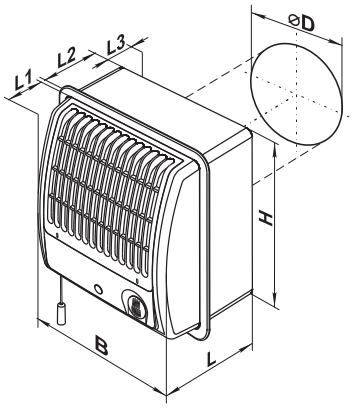

Сертификаты

IP 24

Вентиляторы соответствуют требованиям нормативных документов по безопасности и электромагнитной совместимости.