БУ

Руководство по эксплуатации

VENTS

СОДЕРЖАНИЕ

1.	Назначение	стр. 3
2.	Схема условного обозначения	стр. 3
3.	Комплект поставки	стр. 4
4.	Основные технические характеристики	стр. 4
5.	Условия эксплуатации	стр. 4
6.	Требования безопасности	стр. 4
7.	Описание и устройство	стр. 5
8.	Установка	стр. 6
9.	Подключение к электрической сети	стр. 7
10.	Настройка и регулировка	стр. 9
11.	Правила хранения	стр. 11
12.	Гарантии изготовителя	стр. 11
13.	Свидетельство о приемке	стр. 12
14.	Гарантийный талон	стр. 12

НАЗНАЧЕНИЕ

Устройство представляет собой многофункциональный блок управления (далее **БУ**) вентилятором.
БУ применяется для управления режимами работы вентиляторов расположенных в жилых и хозяйственных помещениях (кухня, спальня, ванная комната...).
БУ может включать в себя (в зависимости от модели, см. табл. 1) автоматические функции управления, связанные с применением датчика влажности (гигростат), датчика освещенности (фотореле), датчика движения, таймера или ручного управления внешним или внутренним выключателем.
Также **БУ** позволяет реализовать циклическое включение и выключение вентилятора.
При помощи переключателей можно задействовать те или иные режимы работы, в зависимости от того, какой требует конкретная ситуация.
Например: в туалете можно задействовать датчик освещения и таймер.
Таким образом, вентилятор будет включаться при входе в туалет, а после выхода будет работать ещё, например, 10 минут.

СХЕМА УСЛОВНОГО ОБОЗНАЧЕНИЯ

ВЕНТС БУ-1-60 Х

- Модификация, (см. табл. 1)
- Максимальная мощность нагрузки, Вт
- Количество фаз в электрической сети питания устройства: 1
- Тип устройства: БУ - блок управления

Таблица 1. Модификации

модель	опции				
	выключатель	таймер	датчик освещенности	датчик влажности	датчик движения
ВЕНТС БУ-1-60 ТФ		●	●		
ВЕНТС БУ-1-60 ТНФ		●	●	●	
ВЕНТС БУ-1-60 ТНРФ		●	●	●	●
ВЕНТС БУ-1-60	●	●	●	●	●

КОМПЛЕКТ ПОСТАВКИ

В комплект поставки входят:

- блок управления - 1 шт;
- паспорт - 1 шт;
- упаковочная коробка - 1 шт.

ОСНОВНЫЕ ТЕХНИЧЕСКИЕ ХАРАКТЕРИСТИКИ

Напряжение питания 220–240 В, 50 Гц
Максимальная мощность нагрузки 60 Вт
Тип нагрузки - индуктивная, активная
Степень защиты - IP34
Габаритные размеры, не более 151x46x27 мм

УСЛОВИЯ ЭКСПЛУАТАЦИИ

Температура окружающего воздуха 0 °C ... +40 °C
Диапазон регулировки порога влажности 40–100 %.

ТРЕБОВАНИЯ БЕЗОПАСНОСТИ

Работы по установке **БУ** должен проводить специалист электрик в соответствии с действующими нормативными документами.

ВНИМАНИЕ

В окружающем воздухе не должно быть взрывоопасных и вызывающих коррозию примесей.

ЗАПРЕЩАЕТСЯ

Эксплуатация **БУ** за пределами диапазона температур, а также в помещениях с наличием в воздухе агрессивных примесей и во взрывоопасной среде.

ВНИМАНИЕ

Схема **БУ** находится под потенциалом сети. Монтаж, подключение и установка режимов работы должна проводится только при снятом напряжении сети.

ОПИСАНИЕ И УСТРОЙСТВО

Для достижения наилучшего дизайна и комфорта подключения **БУ** рекомендуется устанавливать непосредственно возле вентилятора (рис. 1)

На лицевой панели **БУ** расположены:

- датчик движения **(опция)**;
- фотоприемник освещенности.

Рабочее состояние **БУ** сигнализируют индикаторы:

- красный индикатор - включен вентилятор;
- красный индикатор - сработал датчик движения **(опция)**;
- желтый индикатор - сработал фотодатчик;
- зеленый индикатор - сработал датчик влажности **(опция)**.

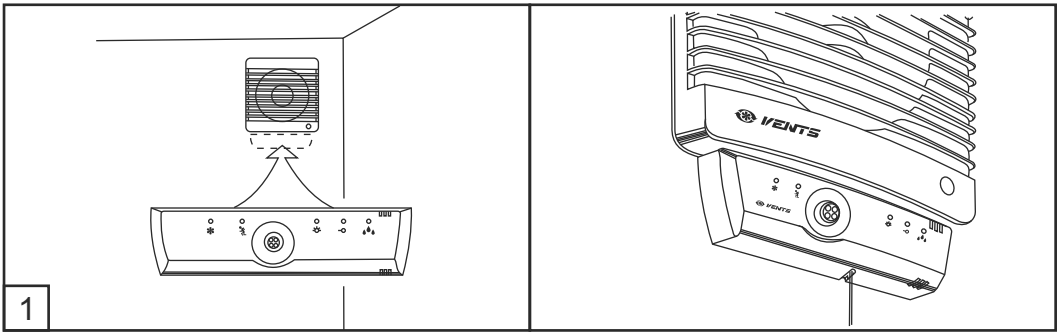

1

ВНИМАНИЕ

Зона действия датчика движения **БУ** ограничена расстоянием в 5 м и углом обзора в 130° (рис. 2).

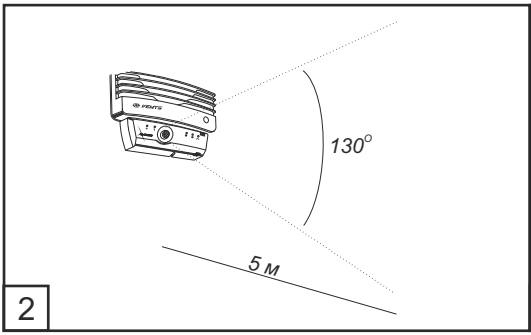

2

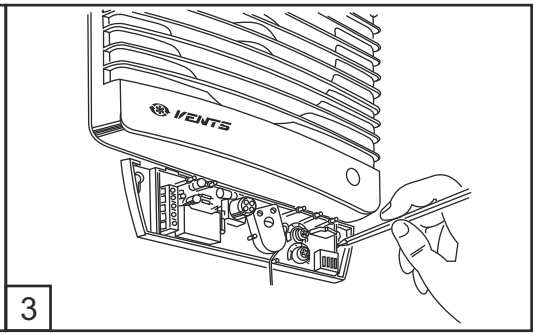

3

УСТАНОВКА

Для установки **БУ** необходимо выполнить следующие действия:
- снять лицевую часть **БУ**;
- выбрать место установки **БУ**, приложить настенную часть и обрисовать места крепления к стене (рис. 3);
- высверлить отверстия под дюбели;
- ввинтить в дюбели саморезы;
- одеть на саморезы настенную часть **БУ** и сдвинуть её вверх;
- зафиксировать саморезы;
- подключить **БУ** к электрической сети (см. раздел **подключение к электрической сети)**;
- выполнить его настройку и регулировку БУ (см. раздел **настройка и регулировка**);
- надеть лицевую часть **БУ** и закрутить крепежный винт.

ВНИМАНИЕ

Крепежные отверстия в **БУ** сделаны таким образом, что установка осуществляется движением устройства снизу-вверх с дальнейшим поджатием саморезов.

ПОДКЛЮЧЕНИЕ К ЭЛЕКТРИЧЕСКОЙ СЕТИ

ВНИМАНИЕ

1. Подключение к электрической сети должно проводиться через выключатель с зазором между разомкнутыми контактами не менее 3 мм на всех полюсах, встроенный В стационарную проводку.
Подключение **БУ** зависит от его модели. Изучите схему подключения (рис. *5а* для модели **БУ-1-60** и рис. *5б* для моделей **БУ-1-60 ТФ, БУ-1-60 ТНФ, БУ-1-60 ТНПФ**).
Все действия связанные с подключением **БУ** к электрической сети и его настройкой производить только при снятом напряжении сети (рис. 4).
Монтаж необходимо проводить аккуратно, чтобы не повредить электронику **БУ**.
2. Подключите кабель электропитания **БУ** к внешнему автоматическому выключателю.

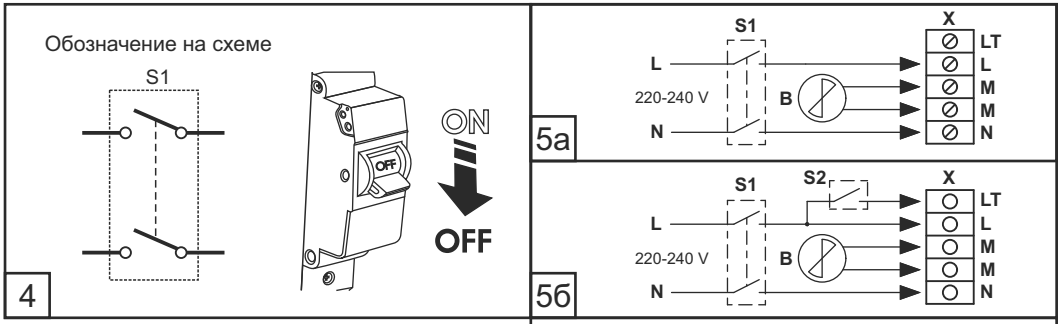

Обозначения на схеме:
B - вентилятор (рис. 6);
S1 - автоматический выключатель (рис. 4);
S2 - внешний выключатель (рис. 7);
X - входной клеммник **БУ** (рис. 6).

Рекомендуемая цветовая маркировка проводов:
L - коричневый
N - голубой

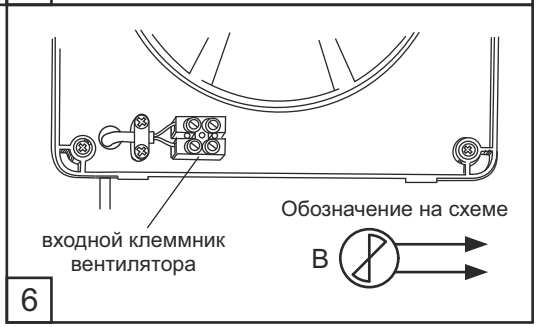

3. Разберите вентилятор. Подключите питающие провода к входному клеммнику вентилятора (рис. 6). Соберите вентилятор.

ВНИМАНИЕ Подключение вентилятора зависит от его типа (модели). Настоятельно рекомендуется воспользоваться паспортом на вентилятор для его сборки/разборки и подключения.

4. Выполните подключение к входному клеммнику **БУ** (рис. 8) согласно схеме подключения (рис. 5а или 5б).

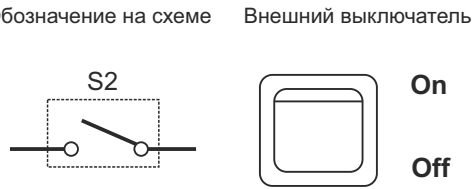

7

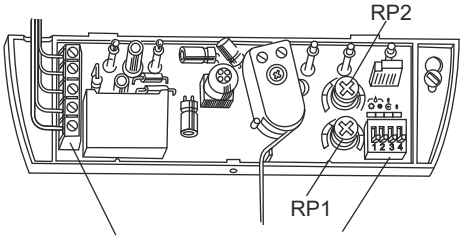

8

5. Выполните настройку **БУ** в соответствии с требуемыми параметрами (см. раздел настройка и регулировка).
6. Оденьте и закрепите лицевую часть **БУ.**
7. Включите **БУ**, переведя внешний автоматический выключатель в положение **ON** (рис. 9).

Если все сделано верно, вентилятор начнет работать в соответствии с выбранным режимом работы.
Если вентилятор не работает или возникли проблемы в его работе, следует провести диагностику **БУ,** воспользовавшись данным руководством.

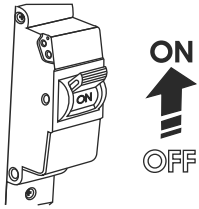

9

НАСТРОЙКА И РЕГУЛИРОВКА

Для настройки и регулировки **БУ** выполните следующие действия:
1. Выберите один из пяти режимов работы **БУ** с помощью переключателя (рис. 8).

Подробное описание режимов работы см. ниже.

1.1 Гигростат (опция)

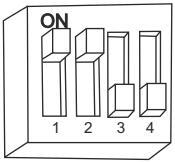

Устройство включает вентилятор при превышении заданного порога влажности. Порог влажности задается с помощью регулятора RP1 (рис. 8), в соответствии с табл. 3. Зеленый светодиод индицирует превышение порога влажности, при этом включается вентилятор. При снижении влажности ниже установленного уровня вентилятор продолжает работать и отключается по истечении времени, заданного с помощью регулятора RP2 в соответствии с табл. 2. Режим активируется при установке переключателей 1 и 2 в положение ON.

1.2 Фотореле

Управление вентилятором в зависимости от освещенности (при включении и выключении света в помещении). Доступны два режима работы:

Фотореле (темно)

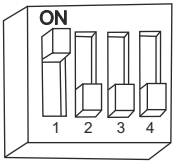

Устройство включает вентилятор после ВЫКЛЮЧЕНИЯ света в помещении через 5 секунд. Длительность работы вентилятора задается с помощью регулятора RP2 в соответствии с табл. 2. Порог срабатывания фотореле задается с помощью регулятора RP1. Желтый светодиод индицирует превышение порога освещенности. Режим активируется при установке переключателей 1 в положение ON.

Фотореле (светло)

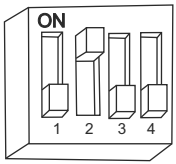

Устройство включает вентилятор после ВКЛЮЧЕНИЯ света в помещении через 10 секунд. После ВЫКЛЮЧЕНИЯ света в помещении вентилятор продолжает работать и отключается по истечении времени, заданного с помощью регулятора RP2 в соответствии с табл. 2. Порог срабатывания фотореле задается с помощью регулятора RP1. Желтый светодиод индицирует превышение порога освещенности. В случае если свет остается включенным более 60 минут, вентилятор отключается. Режим активируется при установке переключателя 2 в положение ON.

1.3 Управление внешним сигналом

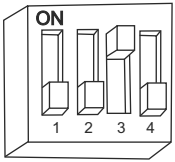

Устройство включает вентилятор при помощи внутреннего или внешнего выключателя через 3 секунды. После выключения вентилятор продолжает работать и отключается по истечении времени, заданного потенциометром RP2 в соответствии с табл. 2. Режим активируется при установке переключателя 3 в положение ON и может комбинироваться с режимами гигростат и фотореле.

Комбинация с режимом гигростат

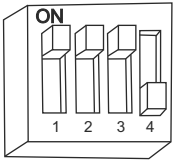

Комбинация с режимом фотореле (темно)

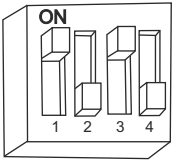

Комбинация с режимом фотореле (светло)

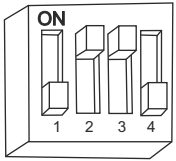

1.4 Датчик движения (опция)

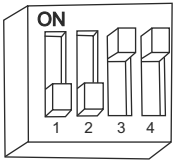

Устройство включает вентилятор при движении достаточно крупного объекта (например, человека) в зоне действия датчика. Зона действия датчика ограничена расстоянием в 5 м и углом обзора в 130°. После прекращения движения вентилятор продолжает работать и отключается по истечении времени, заданного регулятором RP2 в соответствии с табл. 2. Режим активируется при установке переключателей 3 и 4 в положение ON.

1.5 Циклический

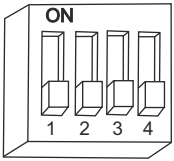

Устройство периодически включает вентилятор на время, установленное регулятором RP2 и отключает вентилятор на время, установленное регулятором RP1 в соответствии с табл. 2. Режим активируется при установке переключателей 1, 2, 3 и 4 в положение OFF.

2. Выполните регулировку **БУ** с помощью потенциометров RP1 и RP2.
Для этого воспользуйтесь отверткой.

При вращении ручки потенциометра регулируется параметр указанный в описании режимов работы. Переводя ручку потенциометра на один из шести сегментов можно выбрать требуемую величину управляемого параметра в соответствии с табл. 2, 3.

Таблица 2. Регулировка времени

Положение регулятора	1	2	3	4	5	6
Время	**5 сек.**	**5 мин.**	**10 мин.**	**15 мин.**	**20 мин.**	**30 мин.**

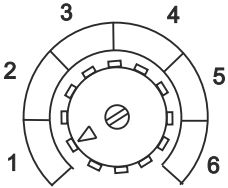

Таблица 3. Регулировка влажности (опция)

Положение регулятора	1	2	3	4	5	6
Влажность	**40...50 %**	**50...60 %**	**60...70 %**	**70...80 %**	**80...90 %**	**90...100 %**

ПРАВИЛА ХРАНЕНИЯ

Хранить **БУ** необходимо в упаковке предприятия-изготовителя в вентилируемом помещении при температуре от + 5 °С до + 40 °С и относительной влажности воздуха не более 60 % (при 20 °С).
Наличие в воздухе паров кислот, щелочей и прочих агрессивных примесей не допускается.

ГАРАНТИИ ИЗГОТОВИТЕЛЯ

Производитель гарантирует нормальную работу **БУ** в течение 12 месяцев со дня продажи через розничную торговую сеть при условии выполнения правил транспортирования, хранения, монтажа и эксплуатации.
Гарантия не распространяется на изделия с признаком механических повреждений.
При отсутствии отметки о продаже, гарантийный срок исчисляется с момента изготовления.
В случае появления нарушений в работе **БУ** по вине изготовителя в течение гарантийного срока, потребитель имеет право на замену **БУ** на предприятии-изготовителе в соответствии со ст.14 п.9 “Закона Украины “О защите прав потребителей”.

Гарантийное обслуживание или замена производится по адресу:
01030, г. Киев, ул. М. Коцюбинского,1

ВНИМАНИЕ

ПРОИЗВОДИТЕЛЬ не несет ответственности за повреждения, полученные в результате использования БУ не по назначению или при грубом механическом вмешательстве.
Владелец БУ должен следовать руководству по эксплуатации.

СВИДЕТЕЛЬСТВО О ПРИЁМКЕ

Блок управления вентилятором "БУ-1-60 _____"

соответствует
ТУ У 30637114-001-2000 и признан годным к эксплуатации

Клеймо приёмщика

Дата выпуска

Продан
наименование предприятия торговли, штамп магазина

Дата продажи

ГАРАНТИЙНЫЙ ТАЛОН